www.klima.sk

M-Séria

Katalógové listy

Kompaktná nástenná jednotka AP/AY

MSZ-AP15VGK
MSZ-AP20VGK
MSZ-AY25VGK
MSZ-AY35VGK
MSZ-AY42VGK
MSZ-AY50VGK
MSZ-AP60VGK
MSZ-AP71VGK

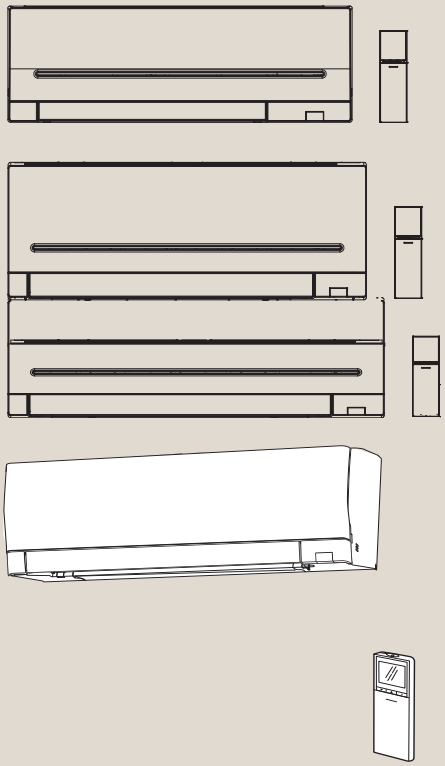

SINGLE A MULTISPLIT SYSTÉM

Standardní nástěnné jednotky MSZ-AP/AY

Highlights

- Hodnota koeficientu SCOP až 4,8/SEER až 8,6
- Třída energetické účinnosti až A++/A+++
- Hladina akustického tlaku min. 19 dB(A)
- Plnicí množství chladiva (standardní singlesplitová jednotka) max. 1,26 kg
- Rozměry (Š/H/V) 760/178/250 mm u modelu MSZ-AP15/20VG

MSZ-AP15/20VGK

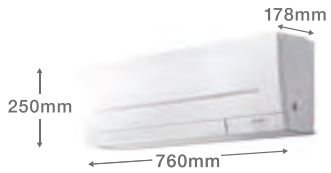

MSZ-AY25-50VGK

Kvalitní povrchová úprava pláště v matné bílé barvě je mimořádně odolná proti prachu, poškrábání a otiskům prstů.

Tyto multifunkční jednotky jsou všestranné a plné praktických doplňkových funkcí.

Kompaktní konstrukce
- Varianty nástěnné jednotky s menším výkonem umožňují díky svým kompaktním rozměrům (jen 760 mm x 250 mm x 178 mm) nenápadnou a decentní instalaci v každém, i sebemenším prostoru.

Horizontální výdech vzduchu
- Zajišťuje velmi komfortní distribuci vzduchu zejména v režimu chlazení

Noční režim
- Nová komfortní funkce Noční režim automaticky reguluje akustický tlak venkovní jednotky tak, aby byl o -3dB(A) nižší. Navíc se u vnitřních jednotek ztlumí jas LED diod a také tóny dálkového ovládání budou při obsluze ztlumeny.

Filtr
- Vzduchový filtr s vrstvou stříbrných iontů
- Filtr V-Blocking, sériově integrovaný
- Čtyřvrstvý plazmový filtr Connect (volitelné příslušenství)*

i-save
- Uložení preferovaného provozního režimu

Wi-Fi adaptér MELCloud
- Součástí jednotky

Dálkové ovládání s infračerveným přenosem s funkcí týdenního časovače v základní výbavě

* Pro čtyřvrstvý plazmový filtr Connect je nutné nad nástěnnou jednotkou naplánovat více prostoru (přibližně o 110 mm více).

Příslušenství

Typové označení	Popis	Množství
MAC-2450FT-E**	Filtr V-Blocking pro MSZ-AP15/20	10
MAC-2470FT-E	Filtr V-Blocking pro MSZ-AY25-50	10
MAC-1300RC	Držák dálkového ovládání	15
MAC-100FT-E	Čtyřvrstvý plazmový filtr Connect	1

** Filtr lze dodatečně namontovat na starší modely jednotek. U jednotek řady MSZ-AP15/20VGK-E1 nebo VG-E2 musí být předem vyměněn předřazený filtr. Dostupný jako náhradní díl pod číslem: E22 K90 100

Množství doplňovaného chladiva
Venkovní jednotky

Předplnění jednotek chladivy R32
- Venkovní jednotky Singlesplit jsou předem naplněny pro délku vedení 7-15 m (jediná trasa).
- Venkovní jednotky Multisplit mají předem naplněné chladivo pro celkovou délku vedení 20, příp. 60 m.
- U delšího vedení bude potřeba doplnit chladivo podle následující tabulky.

Singlesplit R32

Venkovní jednotky	Množství chladiva (jedna trasa) v kg					
	7 m	10 m	15 m	20 m	25 m	30 m
MUZ-LN25VG2	–	0,80*	0,90	1,00	–	–
MUZ-LN35VG2	–	0,85*	0,95	1,05	–	–
MUZ-LN50VG2	–	–	1,25*	1,35	–	–
MUZ-LN60VG	1,45*	1,51	1,61	1,71	1,81	1,91
MUZ-AP20VG	0,55*	0,61	0,71	0,81	–	–
MUZ-AY25/35VG	0,55*	0,61	0,71	0,81	–	–
MUZ-AY42VG	0,70*	0,76	0,86	0,96	–	–
MUZ-AY50VG	1,00*	1,06	1,16	1,26	–	–
MUZ-AP60VG	–	–	1,05*	1,15	1,25	1,35
MUZ-AP71VG	–	–	1,50*	1,60	1,70	1,80
MUZ-EF25VG	0,62*	0,68	0,78	0,88	–	–
MUZ-EF35VG	0,74*	0,80	0,90	1,00	–	–
MUZ-EF42VG	0,74*	0,80	0,90	1,00	–	–
MUZ-EF50VG	1,05*	1,11	1,21	1,31	1,41	1,51
SUZ-M25VA	0,65*	0,71	0,81	0,91	–	–
SUZ-M35VA	0,90*	0,96	1,16	1,16	1,16	–
SUZ-M50VA	1,20*	1,26	1,36	1,46	1,56	1,66
SUZ-M60VA	1,25*	1,31	1,41	1,61	1,71	1,71
SUZ-M71VA	1,45*	1,57	1,77	1,97	2,17	2,37

* Předplnění

PUMY-P112/125/140VKM/YKM / PUMY-SP112/125/140VKM/YKM

Doplnění chladiva jednotek PUMY
Venkovní jednotky jsou naplněny z výrobního závodu podle množství uvedeného v následující tabulce. Vzhledem k tomu, že u těchto množství není zohledněna délka vedení a počet vnitřních jednotek, je nutné při instalaci zařízení doplnit odpovídající množství chladiva dle uvedeného vzorce.

Doplnění	=	Součet kap. potrubí Ø 6,0 mm (v m) x 19g/m	+	Součet kap. potrubí Ø 10,0 mm (v m) x 50g/m	+	Celkový chladicí výkon připojených vnitřních jednotek	Doplnění za vnitřní jednotky
						do 8,0 kW	1,5 kg
						8,1 do 16,0 kW	2,5 kg
						od 16,1 kW	3,0 kg

Venkovní jednotka	Předplnění
PUMY-P112	4,8 kg
PUMY-P125	4,8 kg
PUMY-P140	4,8 kg
PUMY-SP112	3,5 kg
PUMY-SP125	3,5 kg
PUMY-SP140	3,5 kg

PAC-LV11M-J

PAC-MK54BC

PAC-MK34BC

Multisplitové branch boxy
pro venkovní jednotky City Multi

Výhody
- Pro připojení dvou branch boxů lze použít běžný T-kus.

LEV-Kit PAC-LV11M-J / PAC-MK34BC / PAC-MK54BC
Připojovací kity umožňují připojení vnitřních jednotek řad M-série a Mr. Slim k jednotkám řady City Multi VRF. Výhodou pro uživatele je pak především velký výběr připojitelných jednotek. Kromě elektronicky řízených expanzních ventilů (LEV) obsahuje LEV-kit také řídicí desku a prvky potřebné pro adresaci jednotlivých vnitřních jednotek. LEV-kit může být instalován přímo u jednotky nebo ve vzdálenosti až 15 metrů od jednotky. To umožňuje flexibilní instalaci - například do podhledu. Moduly vyžadují samostatné napájení (230 V, 1 fáze, 50 Hz) a následně samy napájejí danou vnitřní jednotku. Modul je opatřen parotěsnou izolací a nepotřebuje žádný odvod kondenzátu.

Branch boxy pro venkovní jednotku PUMY

Označení branch boxu		PAC-MK34BC	PAC-MK54BC	PAC-LV11M-J
Rozměry (mm)	Š	450	450	180
	H	280	280	210
	V	170	170	140
Hmotnost (kg)		6,7	7,4	1,3
Zdroj napětí (V, fáze, Hz)		220–240, 1, 50	220–240, 1, 50	220–240, 1, 50
Připojitelné vnitřní jednotky (počet)		1–3	1–5	1
Připojitelné vnitřní jednotky (výkon)		15–100*	15–100*	15–50

* na vnitřní jednotku

PAC-LV11M-J Tabulka kompatibility PUMY-SP112-140VKM/YKM a PUMY-P112-200VKM/YKM

Zařízení	Typ	Výkonnostní index vnitřní jednotky								
		15	18	20	25	35	42	50	60	71
Nástěnné jednotky	MSZ-LN-VG2				•	•		•		
Nástěnné jednotky	MSZ-AP-VGK	•		•						
Nástěnné jednotky	MSZ-AY-VGK(P)				•	•	•	•		
Nástěnné jednotky	MSZ-EF-VGK		•		•	•	•	•		
Parapetní jednotky	MFZ-KT-VG				•	•		•		

PAC-LV11M-J Tabulka kompatibility PUHY-P/-EP**YNW, PURY-P/PURY-EP**YNW, PQHY-P**YLMA, PQRY-P**YLMA

Zařízení	Typ	Výkonnostní index vnitřní jednotky								
		15	18	20	25	35	42	50	60	71
Nástěnné jednotky	MSZ-LN-VG2		•		•	•		•		
Nástěnné jednotky	MSZ-AP-VGK	•		•						

Tabulka kompatibility pro PAC-MK34/54BC na PUMY-SP112-140VKM/YKM a PUMY-P112-200VKM/YKM

Zařízení	Typ	Výkonnostní index vnitřní jednotky									
		15	18	20	25	35	42	50	60	71	100
Nástěnné jednotky	MSZ-LN-VG2				•	•		•			
Nástěnné jednotky	MSZ-AP-VGK	•		•							
Nástěnné jednotky	MSZ-AY-VGK(P)				•	•	•	•			
Nástěnné jednotky	MSZ-EF-VGK		•		•	•	•	•			
Parapetní jednotky	MFZ-KT-VG				•	•		•			
1-cestné kazetové jednotky	MLZ-KP-VF				•	•		•			
Potrubní jednotky	SEZ-M-DA(2)				•	•		•	•	•	
4-cestné kazetové jednotky	SLZ-M-FA(2)	•			•	•		•			
Podstropní jednotky	PCA-M KA(2)					•		•	•	•	•
4-cestné kazetové jednotky	PLA-M EA(2)					•		•	•	•	•
Potrubní jednotky	PEAD-M JA(2)							•	•	•	•

Tabulka kompatibility pro PAC-MK34/54BC na PUMY-P250-300YMB

Zařízení	Typ	Výkonnostní index vnitřní jednotky								
		15	18	20	25	35	42	50	60	71
Nástěnné jednotky	MSZ-LN-VG2				•	•		•		
Nástěnné jednotky	MSZ-AP-VGK	•		•						
Nástěnné jednotky	MSZ-AY-VGK(P)				•	•	•			
Nástěnné jednotky	MSZ-EF-VGK		•		•	•	•			
Parapetní jednotky	MFZ-KT-VG				•	•		•		

PAR-CT01MAA | PAR-41MAA | ME-AC/KNX1 / ME-AC/MBS1 | MAC-334IF-E | MAC-497IF-E

Volitelná rozhraní

Nová generace invertorových jednotek M-série je vybavena ovládáním A-Control, jehož hlavním přínosem je přenos většího množství dat mezi vnitřní a venkovní jednotkou.
Díky tomu mohou být poruchy vnitřní jednotky zobrazeny na venkovní jednotce a opačně. Navíc mohou být nyní vnitřní jednotky vybaveny volitelným komunikačním rozhraním. Nabízí se možnost použití třech rozhraní (interface):

1. MAC-334IF-E interface pro připojení vnitřních invertorových jednotek M-série do City Multi Bus systému (M-Net)
Ovládání a dohled jednotek z M-série probíhá pomocí volitelných připojovacích rozhraní k City Multi M-Net datové sběrnici a řídicích systémů pro City Multi. Dále je možné použít řídicí systémy ze série City Multi k ovládání zařízení z M-série. Pokud však tento systém není zapojen do City Multi Bus systému (např. tam není venkovní jednotka City Multi), je nutné použít externí zdroj napájení (PAC-SC51KUA).

2. MAC-497IF-E
Tento modul slouží pro připojení nástěnných kabelových ovladačů.

3. Rozhraní ME-AC/KNX1, ME-AC/MBS1 nebo ME-AC-BAC-1 pro připojení vnitřních invertorových jednotek série M do systémového řízení budov založeném na sběrnici KNX (TP), ModBus nebo BACnet
Invertory série M lze řídit také přímo prostřednictvím těchto volitelných rozhraní přes sběrnici KNX (TP), ModBus nebo BACnet. Vzhledem k tomu, že tyto moduly se napájí z vnitřní jednotky série M, není potřeba žádný externí zdroj napětí.

Prostřednictvím modulů jsou podporovány následující funkce:

- Dálkové zap./vyp.
- Změna režimu provozu topení/chlazení/větrání.
- Nastavení požadované teploty.
- Nastavení stupňů otáček ventilátoru.

Podle druhu stávajícího systému KNX (TP), ModBus nebo BACnet je možné, že některé funkce nebudou k dispozici nebo budou k dispozici pouze omezeně.

Smart Grid modul
Díky tomuto modulu je možné integrovat klimatizační jednotky M-série do systému Smart Grid a integrovat je tak například do chytrých domácností.

Přehled řídicích systémů
Invertor

Systém	Příklad systému	Zapojení	Funkce	Nutné příslušenství
Kabelové dálkové ovládání Ovládání klimatizačních jednotek pomocí kabelového dálkového ovládání s integrovaným týdenním časovačem.	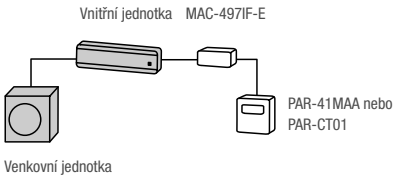	Přes interface může být napojeno kabelové dálkové ovládání.	• Změna módu • Nastavení požadované teploty • Nastavení stupně otáček ventilátoru • Směr výdechu - poloha žaluzií • Týdenní časovač	**MAC-497IF-E** Rozhraní PAR-41MAA nebo PAR-CT01 Deluxe kabelové dálkové ovládání
Centrální ovládání přes M-Net Klimatizační jednotky mohou být připojeny do sítě M-Net a používat řídicí systémy ze série City Multi.	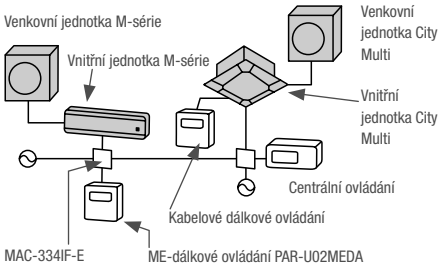	Připojení k M-Netu přes interface.	• Umožňuje individuální spínání zap./vyp. nebo centrální spínání • Individuální nastavení provozního režimu, otáček ventilátoru, teploty, polohy žaluzií - směr výdechu a časovače	**MAC-334IF-E** M-NET-Interface **Centrální ovládání City Multi**
Dálkové ovládání zap./vyp. Ovládání přes externí kontakty (kombinovatelné s hlášením o provozním stavu)	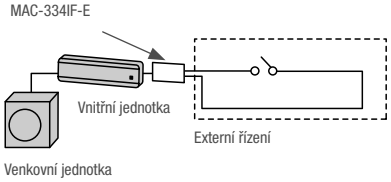	Na klimatizačním zařízení je napojen interface, na kterém je umístěn externí kontakt.	• Dálkové zap./vyp.	**MAC-334IF-E** Rozhraní **Beznapěťový kontakt** (není v rozsahu dodávky)
Provozní/poruchová hlášení Zobrazení stavu klimatizačního zařízení (kombinovatelné s dálkovým ovládáním zap./vyp.)	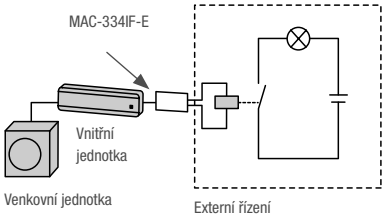	Interface je připojen k vnitřní jednotce a poskytuje 12 V signál, který může být dále externě zpracováván.	• Výhradně pro připojení MA! • MAC-334IF-E K externímu zobrazení stavu provozu (zap./vyp.) nebo poruchy klimatizačního zařízení (lze zvolit obě funkce).	**Zapojení pro zobrazení stavu klimatizačního zařízení** (není v rozsahu dodávky, např. relé 12V DC, signalizační prvek)
Ovládání větracích jednotek Lossnay	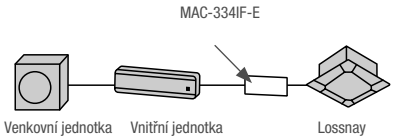	Přes interface může být jednotka Lossnay napojena na vnitřní jednotku.	• Jednotka Lossnay se spustí společně se zapnutím klimatizačního zařízení	**MAC-334IF-E** Rozhraní **Kabelové propojení k jednotce Lossnay** (není v rozsahu dodávky)

Další podrobné informace naleznete v projekčních podkladech Mitsubishi Electric.

Množství doplňovaného chladiva
Venkovní jednotky

Předplnění jednotek chladivy R32
- Venkovní jednotky Singlesplit jsou předem naplněny pro délku vedení 7-15 m (jediná trasa).
- Venkovní jednotky Multisplit mají předem naplněné chladivo pro celkovou délku vedení 20, příp. 60 m.
- U delšího vedení bude potřeba doplnit chladivo podle následující tabulky.

Singlesplit R32

Venkovní jednotky	Množství chladiva (jedna trasa) v kg					
	7 m	10 m	15 m	20 m	25 m	30 m
MUZ-LN25VG2	–	0,80*	0,90	1,00	–	–
MUZ-LN35VG2	–	0,85*	0,95	1,05	–	–
MUZ-LN50VG2	–	–	1,25*	1,35	–	–
MUZ-LN60VG	1,45*	1,51	1,61	1,71	1,81	1,91
MUZ-AP20VG	0,55*	0,61	0,71	0,81	–	–
MUZ-AY25/35VG	0,55*	0,61	0,71	0,81	–	–
MUZ-AY42VG	0,70*	0,76	0,86	0,96	–	–
MUZ-AY50VG	1,00*	1,06	1,16	1,26	–	–
MUZ-AP60VG	–	–	1,05*	1,15	1,25	1,35
MUZ-AP71VG	–	–	1,50*	1,60	1,70	1,80
MUZ-EF25VG	0,62*	0,68	0,78	0,88	–	–
MUZ-EF35VG	0,74*	0,80	0,90	1,00	–	–
MUZ-EF42VG	0,74*	0,80	0,90	1,00	–	–
MUZ-EF50VG	1,05*	1,11	1,21	1,31	1,41	1,51
SUZ-M25VA	0,65*	0,71	0,81	0,91	–	–
SUZ-M35VA	0,90*	0,96	1,16	1,16	1,16	–
SUZ-M50VA	1,20*	1,26	1,36	1,46	1,56	1,66
SUZ-M60VA	1,25*	1,31	1,41	1,61	1,71	1,71
SUZ-M71VA	1,45*	1,57	1,77	1,97	2,17	2,37

* Předplnění

PUMY-P112/125/140VKM/YKM / PUMY-SP112/125/140VKM/YKM

Doplnění chladiva jednotek PUMY
Venkovní jednotky jsou naplněny z výrobního závodu podle množství uvedeného v následující tabulce. Vzhledem k tomu, že u těchto množství není zohledněna délka vedení a počet vnitřních jednotek, je nutné při instalaci zařízení doplnit odpovídající množství chladiva dle uvedeného vzorce.

Doplnění	=	Součet kap. potrubí Ø 6,0 mm (v m) x 19g/m	+	Součet kap. potrubí Ø 10,0 mm (v m) x 50g/m	+	Celkový chladicí výkon připojených vnitřních jednotek	Doplnění za vnitřní jednotky
						do 8,0 kW	1,5 kg
						8,1 do 16,0 kW	2,5 kg
						od 16,1 kW	3,0 kg

Venkovní jednotka	Předplnění
PUMY-P112	4,8 kg
PUMY-P125	4,8 kg
PUMY-P140	4,8 kg
PUMY-SP112	3,5 kg
PUMY-SP125	3,5 kg
PUMY-SP140	3,5 kg

Standardní nástěnné jednotky MSZ-AP

Highlights

- Hodnota koeficientu SCOP až 4,6/SEER až 7,4
- Třída energetické účinnosti až A++/A++
- Hladina akustického tlaku min. 29 dB(A)
- Plnicí množství chladiva (standardní singlesplitová jednotka) max. 1,71 kg

Proud vzduchu s dalekým a širokým dosahem

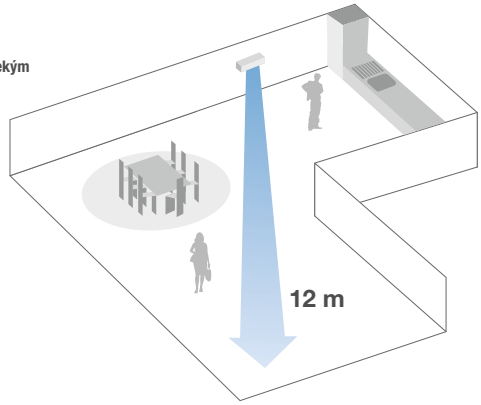

Univerzální pomocník je všestranný a obsahuje spoustu chytrých doplňků v širokém výkonnostním rozsahu.

Ideální do velkých místností
- Mimořádně velký dosah až 12 m
- Vertikální úhel pro výdech vzduchu lze nastavit do sedmi směrů
- Maximální chladicí výkon 8,7 kW

Filtr
- Vzduchový filtr s vrstvou stříbrných iontů
- Filtr V-Blocking, sériově integrovaný
- Čtyřvrstvý plazmový filtr Connect (volitelné příslušenství)*

Horizontální výdech vzduchu
- Zajišťuje velmi komfortní distribuci vzduchu zejména v režimu chlazení

i-save
- Uložení preferovaného provozního režimu

Wi-Fi adaptér MELCloud
- Součástí jednotky

Dálkové ovládání s infračerveným přenosem s funkcí týdenního časovače v základní výbavě

* Pro čtyřvrstvý plazmový filtr Connect je nutné nad nástěnnou jednotkou naplánovat více prostoru (přibližně o 110 mm více).

Příslušenství

Typové označení	Popis	Množství
MAC-2460FT-E	Filtr V-Blocking pro MSZ-AP60-71	10
MAC-100FT-E	Čtyřvrstvý plazmový filtr Connect	1
MAC-1300RC	Držák dálkového ovládání	15

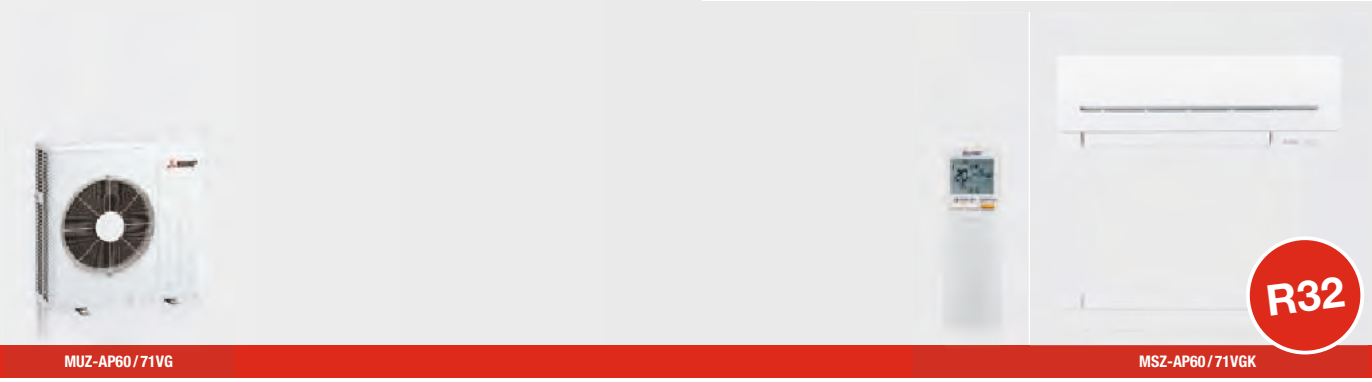

MUZ-AP60/71VG

MSZ-AP60/71VGK

Standardní nástěnné jednotky

Split-Inverter/chlazení nebo topení

WiFi MELCloud · Wired Remote Control connectable (optional) · Econo Cool · Weekly · I SAVE · Silent · ON/OFF · Low-heating Set Point · Night · Horizontal Swing · Vertical Swing · Auto · Wide & Long · Standard Filter Coated · V-Blocking Filter

Plasma-Quad-Connect (optional) · Low-temperature Cooling · Low-temperature Heating · Auto Restart · R 32 Pre-charged · Certified Quality · INVERTER · REUSE PIPING

Invertorové nástěnné jednotky MSZ-AP, chlazení/topení

Označení vnitřní jednotky		MSZ-AP60VGK	MSZ-AP71VGK
Označení venkovní jednotky		MUZ-AP60VG	MUZ-AP71VG
Chlazení	chladicí výkon (kW)	6,1 (1,4–7,3)	7,1 (2,0–8,7)
	příkon (kW)	1,59	2,01
	SEER	7,4	7,2
	třída energetické účinnosti	A++	A++
	Oblast použití (°C)	–10~+46	–10~+46
Vytápění	topný výkon (kW)	6,8 (2,0–8,6)	8,1 (2,2–10,3)
	příkon (kW)	1,67	2,12
	SCOP	4,6	4,4
	třída energetické účinnosti	A++	A+
	Oblast použití (°C)	–15~+24	–15~+24

Označení vnitřní jednotky		MSZ-AP60VGK	MSZ-AP71VGK
Průtok vzduchu v režimu chlazení (m³/h)	N/V	564/960	576/918
Hladina akustického tlaku (dB(A))	N/V	29/45	30/45
Hladina akustického výkonu (dB(A))		65	65
Rozměry (mm)	Š/H/V	1.100/257/325	1.100/257/325
Hmotnost (kg)		16	17
Označení venkovní jednotky		MUZ-AP60VG	MUZ-AP71VG
Objemový průtok vzduchu (m³/h)		3126	3246
Hladina akustického tlaku (dB(A))	chlazení/topení	56/57	56/55
Hladina akustického výkonu (dB(A))		69	69
Rozměry (mm)*	Š/H/V	800/285/714	840/330/880
Hmotnost (kg)		40	55
Údaje o chladivu			
Celková délka vedení (m)		30	30
Max. výškový rozdíl (m)		15	15
Typ chladiva/množství (kg)/max. množství (kg)		R32/1,05/1,35	R32/1,5/1,71
GWP/ekvivalent CO_2 (t)/ekvivalent CO_2 max. (t)		675/0,71/0,92	675/1,02/1,22
Množství předplněného chladiva pro (m)		15	15
Množství doplněného chladiva (g/m)		20	20
Průměr připojení chladiva Ø (mm)	kap.	6	6
	plyn	12	12
Elektrické parametry			
Zdroj napětí (V, fáze, Hz)		220–240, 1, 50	220–240, 1, 50
Provozní el. proud (A)		7,1	8,8
Doporučený průřez vedení – přívod venkovní jednotky (mm²)		3 x 2,5	3 x 2,5
Doporučený průřez vedení – vnitřní jednotka/venkovní jednotka (mm²)		4 x 1,5	4 x 1,5
Doporučená velikost jištění (A)		20	20

* Pro výdechové lamely a proud vzduchu je nutné pod přístrojem naplánovat prostor o velikosti 100 mm.

Hladina akustického tlaku naměřena ve vzdálenosti 1 m před a 0,8 m pod vnitřní jednotkou v režimu chlazení.
Třída energetické účinnosti na stupnici od A+++ do D

Naše klimatizační jednotky, vodní chladicí jednotky a tepelná čerpadla obsahují fluorované skleníkové plyny R410A, R513A, R134a, R32, R1234ze a R454B.
Další informace získáte v příslušném provozním návodu.

MUZ-AP20VG / AY25-42VG | MUZ-AY50VG | MSZ-AP15 / 20VGK | MSZ-AY25 – 50VGK

Standardní nástěnné jednotky

Split-Inverter / chlazení nebo topení

WiFi MELCloud · Wired Remote Control connectable (optional) · Econo Cool · Weekly · I SAVE · Silent · ON/OFF · Low-heating Set Point · Night · Horizontal Swing · Vertical Swing · Auto · Standard Filter Coated · V-Blocking Filter · Plasma-Quad-Connect (optional)

VRF LEV-Kit · Low-temperature Cooling · Low-temperature Heating · Auto Restart · R 32 Pre-charged · INVERTER · Certified Quality · REUSE PIPING*

Standardní nástěnné jednotky MSZ-AP/AY, chlazení / topení

Označení vnitřní jednotky		MSZ-AP15VGK	MSZ-AP20VGK	MSZ-AY25VGK	MSZ-AY35VGK	MSZ-AY42VGK	MSZ-AY50VGK
Označení venkovní jednotky		Multi Split MXZ	MUZ-AP20VG	MUZ-AY25VG	MUZ-AY35VG	MUZ-AY42VG	MUZ-AY50VG
Chlazení	chladicí výkon (kW)	1,5 (0,8 – 2,1)	2,0 (0,6 – 2,7)	2,5 (0,9 – 3,4)	3,5 (1,1 – 3,8)	4,2 (0,9 – 4,5)	5,0 (1,4 – 5,4)
	příkon (kW)	–	0,46	0,60	0,99	1,30	1,54
	SEER	–	8,6	8,7	8,7	7,9	7,5
	třída energetické účinnosti	–	A+++	A+++	A+++	A++	A++
	Oblast použití (°C)	–	–10~+46	–10~+46	–10~+46	–10~+46	–10~+46
Vytápění	topný výkon (kW)	1,6 (0,9 – 2,4)	2,5 (0,5 – 3,5)	3,2 (1,0 – 4,1)	4,0 (1,3 – 4,6)	5,2 (1,3 – 6,0)	5,5 (1,4 – 7,3)
	příkon (kW)	–	0,60	0,78	1,03	1,39	1,47
	SCOP	–	4,2	4,8	4,7	4,7	4,7
	třída energetické účinnosti	–	A+	A++	A++	A++	A++
	Oblast použití (°C)	–	–15~+24	–20~+24	–20~+24	–20~+24	–20~+24

Označení vnitřní jednotky		MSZ-AP15VGK	MSZ-AP20VGK	MSZ-AY25VGK	MSZ-AY35VGK	MSZ-AY42VGK	MSZ-AY50VGK
Průtok vzduchu v režimu chlazení (m³ / h)	N / V	210 / 330	210 / 330	216 / 468	216 / 468	270 / 504	312 / 546
Hladina akustického tlaku (dB(A))	N / V	21 / 35	21 / 35	18 / 36	18 / 36	21 / 38	28 / 40
Hladina akustického výkonu (dB(A))		59	60	57	57	57	58
Rozměry (mm)	Š / H / V	760 / 178 / 250	760 / 178 / 250	798 / 245 / 299	798 / 245 / 299	798 / 245 / 299	798 / 245 / 299
Hmotnost (kg)		8,2	8,2	10,5	10,5	10,5	10,5
Označení venkovní jednotky		**Multi Split MXZ**	**MUZ-AP20VG**	**MUZ-AY25VG**	**MUZ-AY35VG**	**MUZ-AY42VG**	**MUZ-AY50VG**
Objemový průtok vzduchu (m³ / h)		–	1932	1932	1932	1920	2430
Hladina akustického tlaku (dB(A))	chlazení / topení	–	47 / 48	47 / 48	49 / 50	50 / 51	52 / 52
Hladina akustického výkonu (dB(A))		–	59	59	61	61	64
Rozměry (mm)*	Š / H / V	–	800 / 285 / 550	800 / 285 / 550	800 / 285 / 550	800 / 285 / 550	800 / 285 / 714
Hmotnost (kg)		–	31	27	28,5	34	40,5
Údaje o chladivu							
Celková délka vedení (m)		–	20	20	20	20	20
Max. výškový rozdíl (m)		–	12	12	12	12	12
Typ chladiva / množství (kg) / max. množství (kg)		–	R32 / 0,55 / 0,81	R32 / 0,55 / 0,81	R32 / 0,55 / 0,81	R32 / 0,70 / 0,96	R32 / 1,00 / 1,26
GWP / ekvivalent CO_2 (t) / ekvivalent CO_2 max. (t)			675 / 0,37 / 0,55	675 / 0,37 / 0,55	675 / 0,37 / 0,55	675 / 0,47 / 0,65	675 / 0,68 / 0,85
Množství předplněného chladiva pro (m)		–	7	7,5	7,5	7,5	7,5
Množství doplněného chladiva (g / m)		–	20	20	20	20	20
Průměr připojení chladiva Ø (mm)	kap.	–	6	6	6	6	6
	plyn	–	10	10	10	10	10
Elektrické parametry							
Zdroj napětí (V, fáze, Hz)		–	220 – 240, 1, 50	220 – 240, 1, 50	220 – 240, 1, 50	220 – 240, 1, 50	220 – 240, 1, 50
Provozní el. proud chlazení / topení (A)		–	2,6 / 3,2	2,9/3,6	4,5 / 4,7	5,8 / 6,1	6,9 / 6,5
Doporučený průřez vedení – přívod venkovní jednotky (mm²)		–	3 x 1,5	3 x 1,5	3 x 1,5	3 x 1,5	3 x 2,5
Doporučený průřez vedení – vnitřní jednotka / venkovní jednotka (mm²)		–	4 x 1,5	4 x 1,5	4 x 1,5	4 x 1,5	4 x 1,5
Doporučená velikost jištění (A)		–	10	10	10	10	16

* Pro výdechové lamely a proud vzduchu je nutné pod přístrojem naplánovat prostor o velikosti 100 mm.

Hladina akustického tlaku byla naměřena v chladicím režimu 1 m před a 0,8 m pod jednotkou.
Třída energetické účinnosti na stupnici od A+++ do D

Naše klimatizační jednotky, vodní chladicí jednotky a tepelná čerpadla obsahují fluorované skleníkové plyny R410A, R513A, R134a, R32, R1234ze a R454B.
Další informace získáte v příslušném provozním návodu.

Rozmery

MSZ-AY25VG MSZ-AY35VG MSZ-AY42VG MSZ-AY50VG
MSZ-AY25VGK MSZ-AY35VGK MSZ-AY42VGK MSZ-AY50VGK
MSZ-AY25VGKP MSZ-AY35VGKP MSZ-AY42VGKP MSZ-AY50VGKP

Jednotka: mm

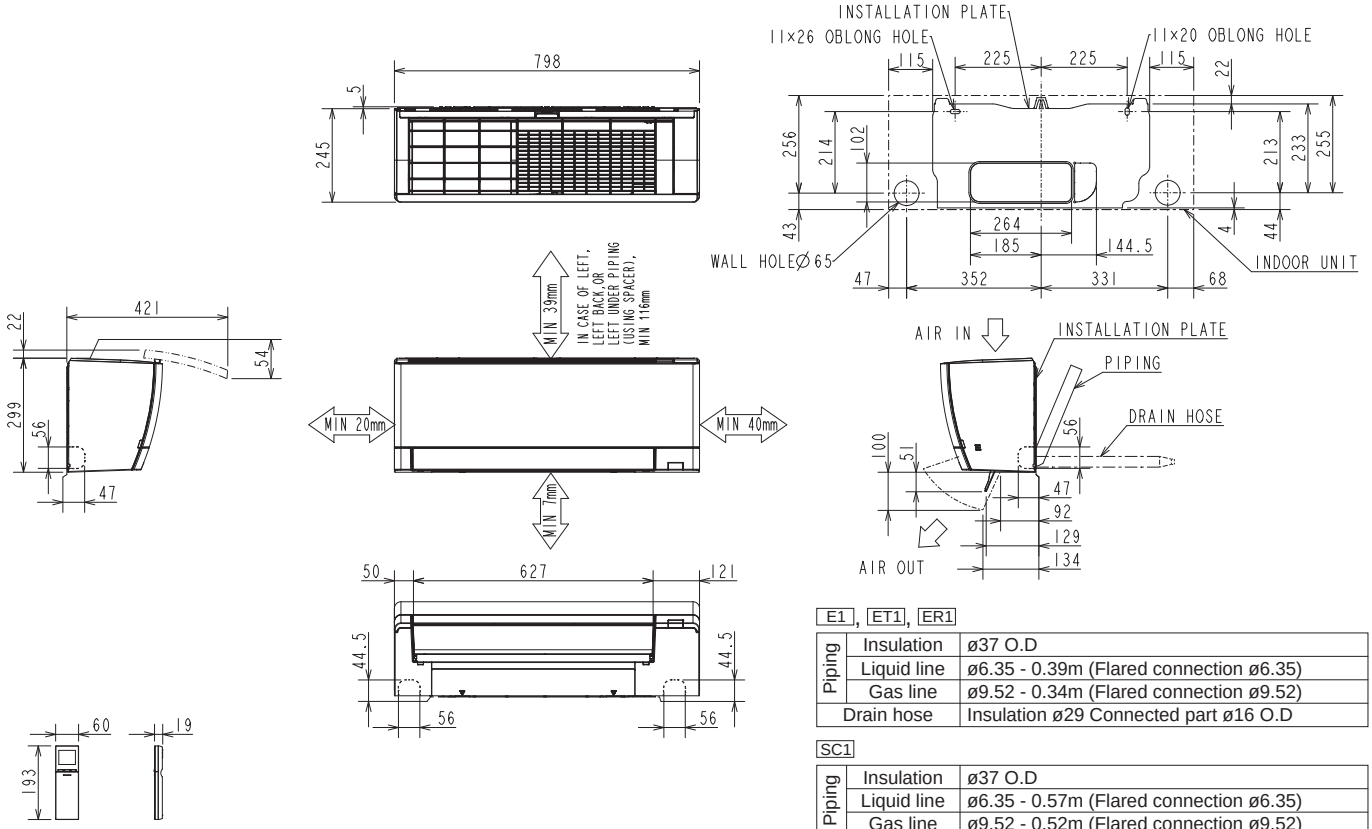

E1, ET1, ER1

Piping	Insulation	ø37 O.D
	Liquid line	ø6.35 - 0.39m (Flared connection ø6.35)
	Gas line	ø9.52 - 0.34m (Flared connection ø9.52)
Drain hose		Insulation ø29 Connected part ø16 O.D

SC1

Piping	Insulation	ø37 O.D
	Liquid line	ø6.35 - 0.57m (Flared connection ø6.35)
	Gas line	ø9.52 - 0.52m (Flared connection ø9.52)
Drain hose		Insulation ø29 Connected part ø16 O.D

Schémata elektrického připojení invertorových systémů M-série

Schéma elektrického připojení PUMY

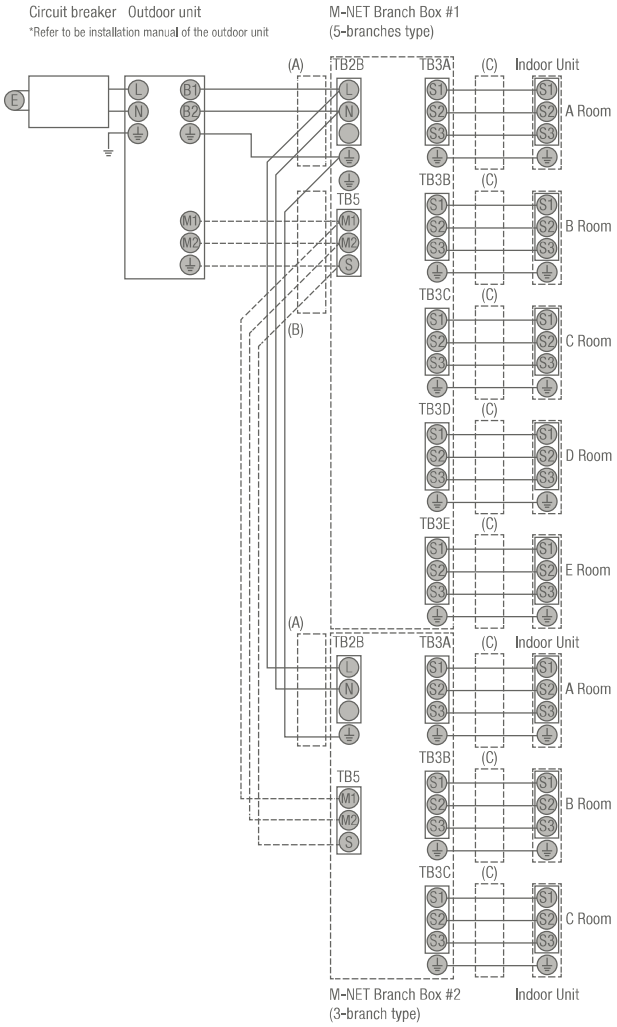

(A) napájení připojovacích boxů (prostřednictvím venkovní jednotky)
(B) komunikační propojení mezi venkovní jednotkou a připojovacími boxy
(C) napájení a komunikační spojení pro vnitřní jednotku

Schéma elektrického připojení invertorového singlesplitu z M-série

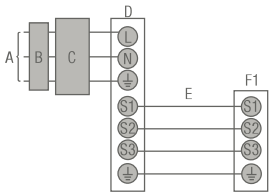

A Přívod elektrického napětí
B Proudový chránič
C Elektrický jistič
D Venkovní jednotka
E Propojovací kabel mezi vnitřní a venkovní jednotkou
F1 Vnitřní jednotka

Schéma elektrického připojení invertorového multisplitu MXZ M-série – 2 až 6 vnitř. jednotek

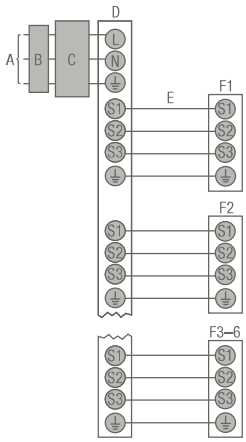

A přívod elektrického napětí
B proudový chránič
C elektrický jistič
D venkovní jednotka
E propojovací kabel mezi venkovní a vnitřní jednotkou
F1–F6 vnitřní jednotky č. 1 až č. 6

Upozornění:
1. Velikost elektrického vedení musí vždy odpovídat příslušným státním normám a předpisům daného státu.
2. Kabel pro připojení elektrického napájení a kabel pro propojení vnitřních a venkovních jednotek musí být přinejmenším potažen polychloroprenem, ohebné kabely musí být správně zvoleny (dle 60245 IEC 57).
3. Přeinstalujte zemnící vedení, pokud je delší než ostatní kabely.