MITSUBISHI ELECTRIC
Changes for the Better

WWW.KLIMA.SK

Hyperheating

Katalógový list **MSZ-FT**

Nástenná vnútorná jednotka
Štandard

MSZ-FT25VGK
MSZ-FT35VGK
MSZ-FT50VGK

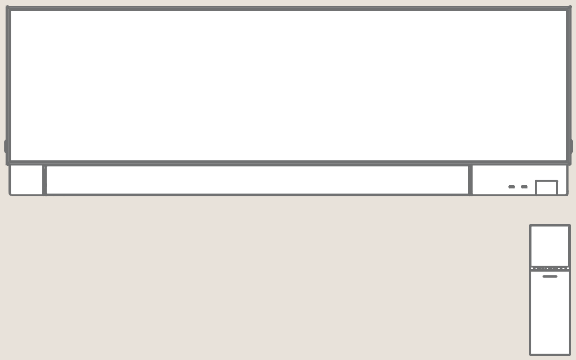

SINGLE A MULTISPLIT SYSTÉMY

Nástěnné jednotky MSZ-FT

- Hodnota koeficientu SCOP až 4,8/SEER až 8,6
- Třída energetické účinnosti až A+++/A+++
- Hladina akustického tlaku min. 19 dB(A)
- Nízké množství chladiva (standardní singlesplitová jednotka) max. 1,4 kg
- Rozměry (Š/H/V) 838/229/280 mm

Kompaktní provedení
Nástěnné jednotky MSZ-FT vynikají zejména svými kompaktními rozměry s výškou 280 mm a hloubkou 229 mm. Proto se dokonale hodí například pro montáž nad dveře.

Horizontální výdech vzduchu
- Zajišťuje velmi komfortní distribuci vzduchu zejména v režimu chlazení

Noční režim
- Nová komfortní funkce Noční režim automaticky reguluje akustický tlak venkovní jednotky tak, aby byl o 3dB(A) nižší. Navíc se u vnitřních jednotek ztlumí jas LED diod a také tóny dálkového ovládání budou při obsluze ztlumeny.

Filtr
- Vzduchový filtr s vrstvou stříbrných iontů
- Filtr V-Blocking, sériově integrovaný
- Čtyřvrstvý plazmový filtr Connect (volitelné příslušenství)*

i-save
- Uložení preferovaného provozního režimu

Wi-Fi adaptér MELCloud
- Součástí jednotky

Hyper Heating
- 100% topný výkon až do -15°C
- topení až do provozní teploty -25 °C
- topný kabel integrován ve venkovní jednotce

Dálkové ovládání s infračerveným přenosem s funkcí týdenního časovače v základní výbavě

* Pro čtyřvrstvý plazmový filtr Connect je nutné pod nástěnnou jednotkou naplánovat více prostoru (přibližně o 110 mm více).

Příslušenství

Typové označení	Popis	Množství
MAC-2470FT-E	Filtr V-Blocking	10
MAC-1300RC	Držák dálkového ovládání	15
MAC-100FT-E	Čtyřvrstvý plazmový filtr Connect	1

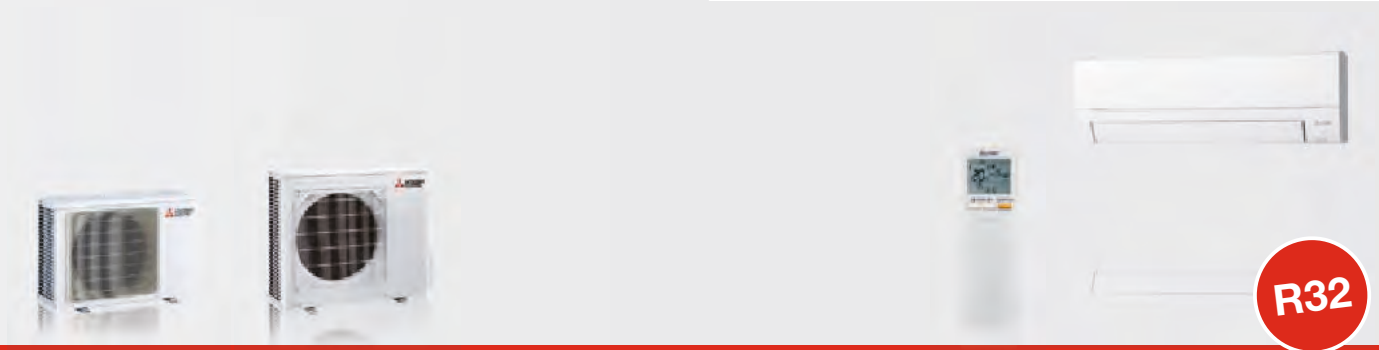

MUZ-FT25VGHZ MUZ-FT35/50VGHZ MSZ-FT25–50VGK

Nástěnné jednotky

Split-Inverter/chlazení nebo topení

WiFi MELCloud · Wired Remote Control connectable (optional) · Econo Cool · Weekly · I SAVE · ON/OFF · Low-heating Set Point · Night · Horizontal Swing · Vertical Swing · Auto · Standard Filter Coated · V-Blocking Filter · Plasma-Quad-Connect (optional)

Low-temperature Cooling · Low-temperature Heating · Auto Restart · Pre-charged · R 32 · INVERTER · Certified Quality · HYPER HEATING

Invertorové nástěnné jednotky MSZ-FT chlazení/topení

Označení vnitřní jednotky		MSZ-FT25VGK	MSZ-FT35VGK	MSZ-FT50VGK
Označení venkovní jednotky		MUZ-FT25VGHZ	MUZ-FT35VGHZ	MUZ-FT50VGHZ
Chlazení	chladicí výkon (kW)	2,5 (0,8–3,5)	3,5 (0,8–4,0)	5,0 (0,8–5,2)
	příkon (kW)	0,580	0,910	1,630
	SEER	8,6	8,6	7,2
	třída energetické účinnosti	A+++	A+++	A++
	Oblast použití (°C)	–10~+46	–10~+46	–10~+46
Vytápění	topný výkon (kW)	3,2 (0,9–6,2)	4,0 (0,9–6,6)	5,0 (0,9–7,8)
	příkon (kW)	0,760	1,020	1,300
	SCOP	4,6	4,6	4,3
	třída energetické účinnosti	A++	A++	A+
	Oblast použití (°C)	–25~+24	–25~+24	–25~+24

Označení vnitřní jednotky		MSZ-FT25VGK	MSZ-FT35VGK	MSZ-FT50VGK
Průtok vzduchu v režim vytápění (m³/h)	N/V	378/720	414/810	504/864
Hladina akustického tlaku v režim vytápění (dB(A))	N/V	31/46	33/49	36/51
Hladina akustického výkonu (dB(A))		60	60	60
Rozměry (mm)	Š/H/V	838/229/280	838/229/280	838/229/280
Hmotnost (kg)		10	10	10
Označení venkovní jednotky		**MUZ-FT25VGHZ**	**MUZ-FT35VGHZ**	**MUZ-FT50VGHZ**
Objemový průtok vzduchu (m³/h)		1824	2412	2412
Hladina akustického tlaku (dB(A))	chlazení/topení	46/49	49/52	51/54
Hladina akustického výkonu (dB(A))		60	61	64
Rozměry (mm)*	Š/H/V	800/285/550	800/285/714	800/285/714
Hmotnost (kg)		34	40	40
Údaje o chladivu				
Celková délka vedení (m)		20	30	30
Max. výškový rozdíl (m)		12	15	15
Typ chladiva/množství (kg)/max. množství (kg)		R32/0,85/1,1	R32/0,95/1,4	R32/0,95/1,4
GWP/ekvivalent CO_2 (t)/ekvivalent CO_2 max. (t)		675/0,58/0,75	675/0,65/0,96	675/0,65/0,96
Množství předplněného chladiva pro (m)		7	7	7
Množství doplněného chladiva (g/m)		20	20	20
Průměr připojení chladiva Ø (mm)	kap.	6	6	6
	plyn	10	10	10
Elektrické parametry				
Zdroj napětí (V, fáze, Hz)		220–240, 1, 50	220–240, 1, 50	220–240, 1, 50
Provozní el. proud chlazení/topení (A)		2,8 3,6	4,1 4,6	7,3 5,8
Doporučený průřez vedení–přívod venkovní jednotky (mm²)		3 x 1,5	3 x 1,5	3 x 2,5
Doporučený průřez vedení–vnitřní jednotka/venkovní jednotka (mm²)		4 x 1,5	4 x 1,5	4 x 1,5
Doporučená velikost jištění (A)		12	16	16

* Pro výdechové lamely a proud vzduchu je nutné pod přístrojem naplánovat prostor o velikosti 100 mm.

Hladina akustického tlaku byla naměřena v chladicím režimu 1 m před a 0,8 m pod jednotkou.
Třída energetické účinnosti na stupnici od A+++ do D

Naše klimatizační jednotky, vodní chladicí jednotky a tepelná čerpadla obsahují fluorované skleníkové plyny R410A, R513A, R134a, R32, R1234ze a R454B.
Další informace získáte v příslušném provozním návodu.

MXZ-2F53VFHZ MXZ-4F83VFHZ

Multisplitové invertory

Pro 2–4 vnitřní jednotky / chlazení nebo topení

Low-temperature Cooling | Low-temperature Heating | Auto Restart | R 32 Pre-charged | Certified Quality | INVERTER | HYPER HEATING

Multisplitové invertorové venkovní jednotky MXZ, chlazení / topení

Označení venkovní jednotky		MXZ-2F53VFHZ	MXZ-4F83VFHZ
Chlazení	chladicí výkon (kW)	5,3 (1,1–6,0)	8,3 (3,5–9,2)
	příkon (kW)	1,29	1,90
	SEER	6,8	7,3
	třída energetické účinnosti	A++	A++
	Oblast použití (°C)	–10~+46	–10~+46
Vytápění	topný výkon (kW)	6,4 (1,0–7,0)	9,0 (3,5–11,6)
	příkon (kW)	1,36	1,70
	SCOP	4,1	4,3
	třída energetické účinnosti	A+	A+
	Oblast použití (°C)	–25~+24	–25~+24

Označení venkovní jednotky		MXZ-2F53VFHZ	MXZ-4F83VFHZ
Průtok vzduchu v režim vytápění (m³ / h)		2460	4620
Hladina akustického tlaku (dB(A))	chlazení / topení	45 / 47	55 / 57
Hladina akustického výkonu (dB(A))		55	66
Rozměry (mm)	Š / H / V	950 / 330 / 796	950 / 330 / 1048
Hmotnost (kg)		61	86
Připojitelné vnitřní jednotky (počet)		2	2–4
Údaje o chladivu			
Celková délka vedení (m)*		30 / 20	70 / 25
Max. výškový rozdíl (m)		15	15
Typ chladiva / množství (kg) / max. množství (kg) GWP / ekvivalent CO_2 (t) / ekvivalent CO_2 max. (t)		R32 / 2,4 / 2,4 675 / 1,62 / 1,62	R32 / 2,4 / 2,4 675 / 1,62 / 1,62
Množství předplněného chladiva pro (m)		30	70
Množství doplněného chladiva (kg)		–	–
Průměr připojení chladiva Ø (mm)	kap. plyn	2 x 6 2 x 10	4 x 6 1 x 12 + 3 x 10
Elektrické parametry			
Zdroj napětí (V, fáze, Hz)		220–240, 1, 50	220–240, 1, 50
Provozní el. proud chlazení / topení (A)		4,1 4,4	4,1 4,4
Doporučený průřez vedení – přívod venkovní jednotky (mm²)		3 x 2,5	3 x 2,5
Doporučený průřez vedení – vnitřní jednotka / venkovní jednotka (mm²)		4 x 1,5	4 x 1,5
Max. provozní el. proud (A)		15,6	28
Doporučená velikost jištění (A)		16	30

Třída energetické účinnosti na stupnici od A+++ do D

▶ **Poznámka: Multisplitové systémy MXZ pracují v režimu chlazení nebo topení.**

Naše klimatizační jednotky, vodní chladicí jednotky a tepelná čerpadla obsahují fluorované skleníkové plyny R410A, R513A, R134a, R32, R1234ze a R454B.
Další informace získáte v příslušném provozním návodu.

5 Rozmery

MSZ-FT25VG MSZ-FT35VG MSZ-FT50VG
MSZ-FT25VGK MSZ-FT35VGK MSZ-FT50VGK

Jednotka: mm

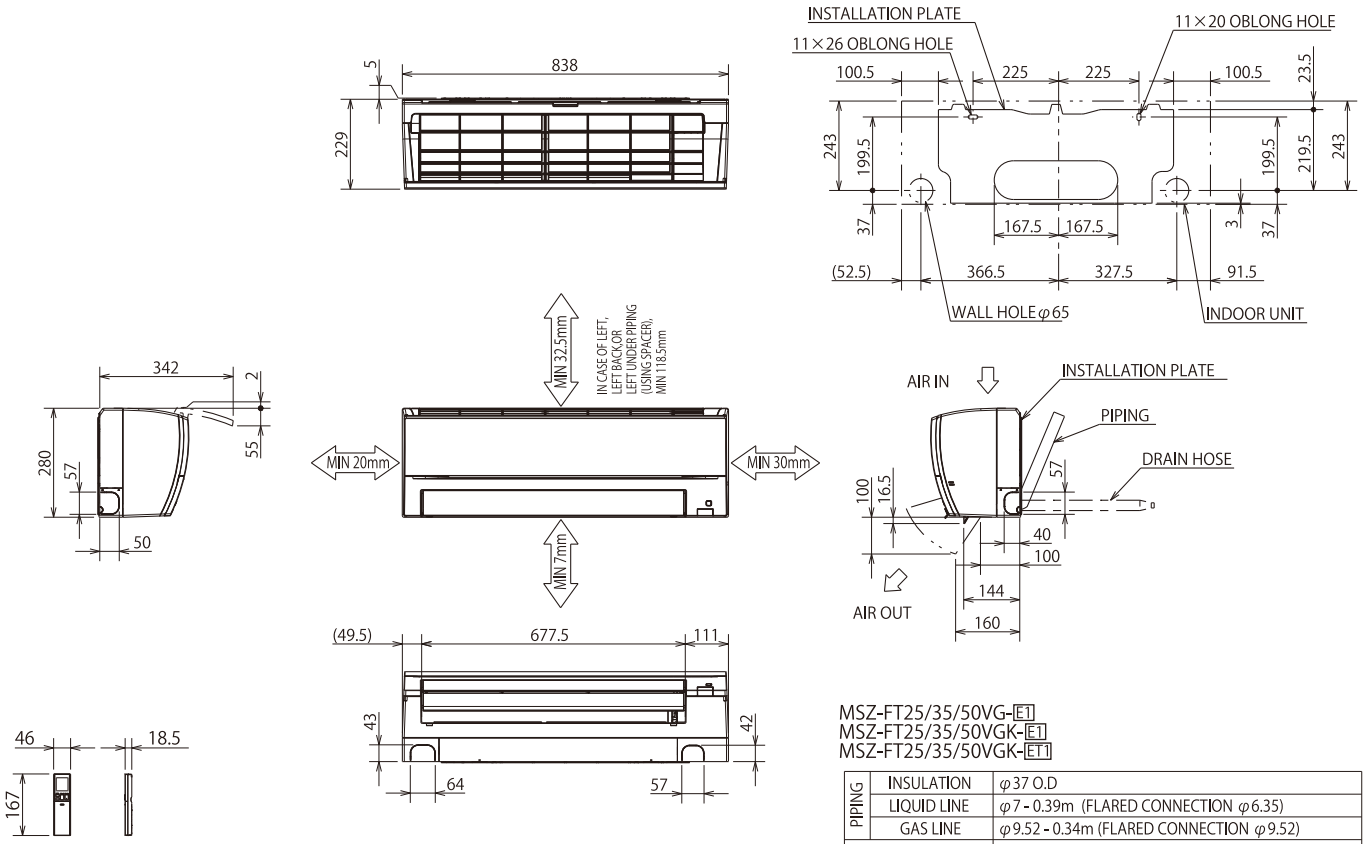

MSZ-FT25/35/50VG-E1
MSZ-FT25/35/50VGK-E1
MSZ-FT25/35/50VGK-ET1

PIPING	INSULATION	φ37 O.D
	LIQUID LINE	φ7 - 0.39m (FLARED CONNECTION φ6.35)
	GAS LINE	φ9.52 - 0.34m (FLARED CONNECTION φ9.52)
DRAIN HOSE		INSULATION φ29 CONNECTED PART φ16 O.D

MSZ-FT25/35/50VGK-SC1

PIPING	INSULATION	φ37 O.D
	LIQUID LINE	φ7 - 0.59m (FLARED CONNECTION φ6.35)
	GAS LINE	φ9.52 - 0.54m (FLARED CONNECTION φ9.52)
DRAIN HOSE		INSULATION φ29 CONNECTED PART φ16 O.D

Schémata elektrického připojení invertorových systémů M-série

Schéma elektrického připojení PUMY

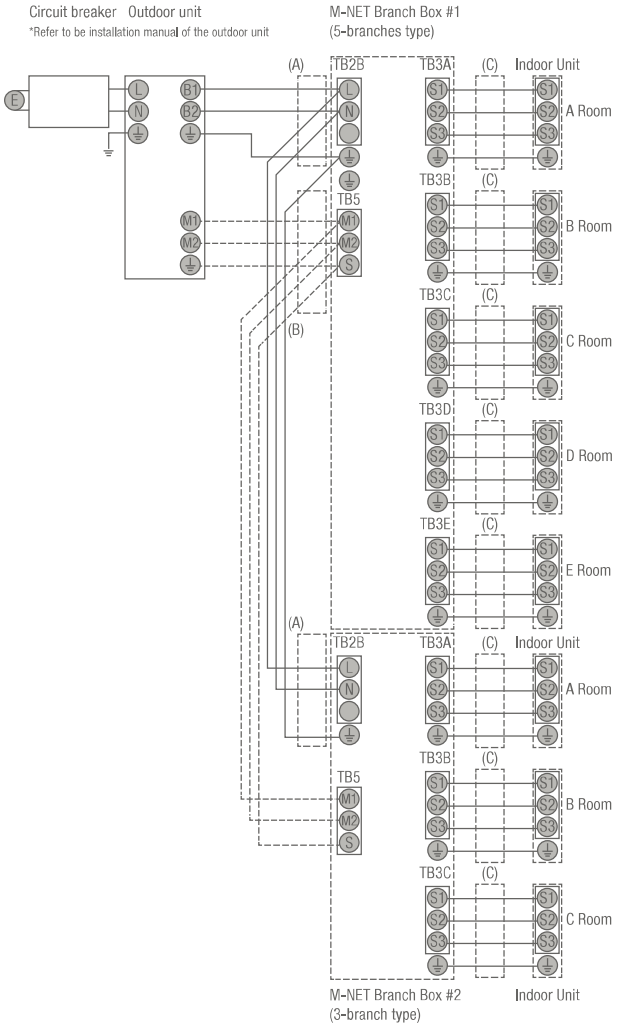

(A) napájení připojovacích boxů (prostřednictvím venkovní jednotky)
(B) komunikační propojení mezi venkovní jednotkou a připojovacími boxy
(C) napájení a komunikační spojení pro vnitřní jednotku

Schéma elektrického připojení invertorového singlesplitu z M-série

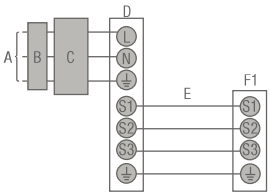

A Přívod elektrického napětí
B Proudový chránič
C Elektrický jistič
D Venkovní jednotka
E Propojovací kabel mezi vnitřní a venkovní jednotkou
F1 Vnitřní jednotka

Schéma elektrického připojení invertorového multisplitu MXZ M-série – 2 až 6 vnitř. jednotek

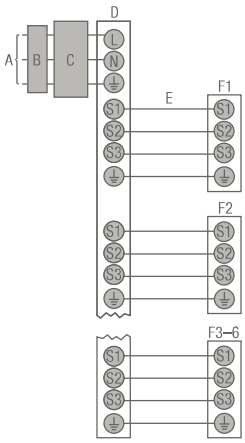

A přívod elektrického napětí
B proudový chránič
C elektrický jistič
D venkovní jednotka
E propojovací kabel mezi venkovní a vnitřní jednotkou
F1–F6 vnitřní jednotky č. 1 až č. 6

Upozornění:
1. Velikost elektrického vedení musí vždy odpovídat příslušným státním normám a předpisům daného státu.
2. Kabel pro připojení elektrického napájení a kabel pro propojení vnitřních a venkovních jednotek musí být přinejmenším potažen polychloroprenem, ohebné kabely musí být správně zvoleny (dle 60245 IEC 57).
3. Přeinstalujte zemnící vedení, pokud je delší než ostatní kabely.

CHLADENIE

MSZ-FT25VG MSZ-FT35VG MSZ-FT50VG
MSZ-FT25VGK MSZ-FT35VGK MSZ-FT50VGK
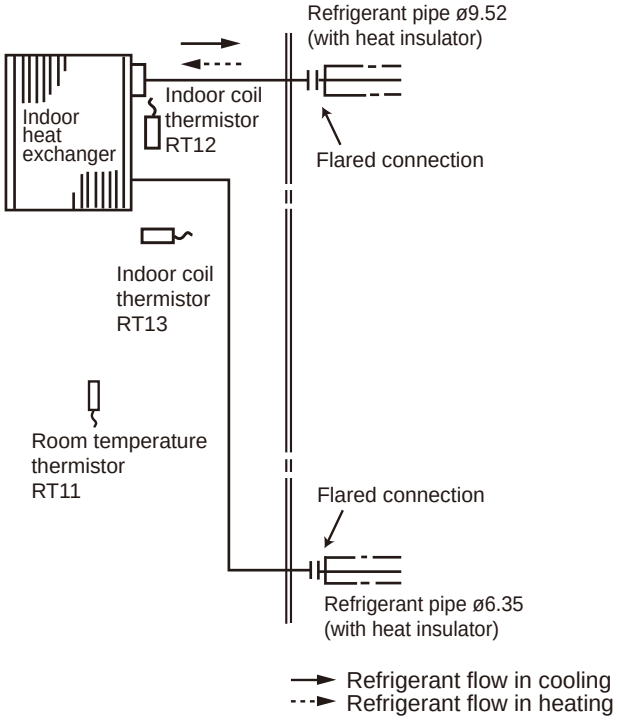
Unit: mm